КРОНШТЕЙН

DS-1273ZJ-130B

Спецификации

	DS-1273ZJ-130B
Материал	Алюминиевый сплав
Цвет	Белый
Монтаж	Крепление на стену
Вес	1475 гр.
Размеры	132×242.9x288.5мм

- Кронштейн должен быть установлен на плоскую поверхность стены;

* Изображения и спецификации могут быть изменены без дополнительного уведомления.
* За подробной информацией обращайтесь к вашему персональному менеджеру.

- Стена, на которую устанавливается кронштейн, должна выдерживать вес предполагаемой камеры и кронштейна в троекратном размере;
- Максимальная грузоподъёмность кронштейна – 4.5кг

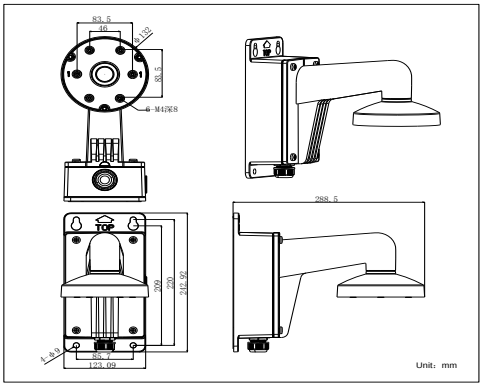

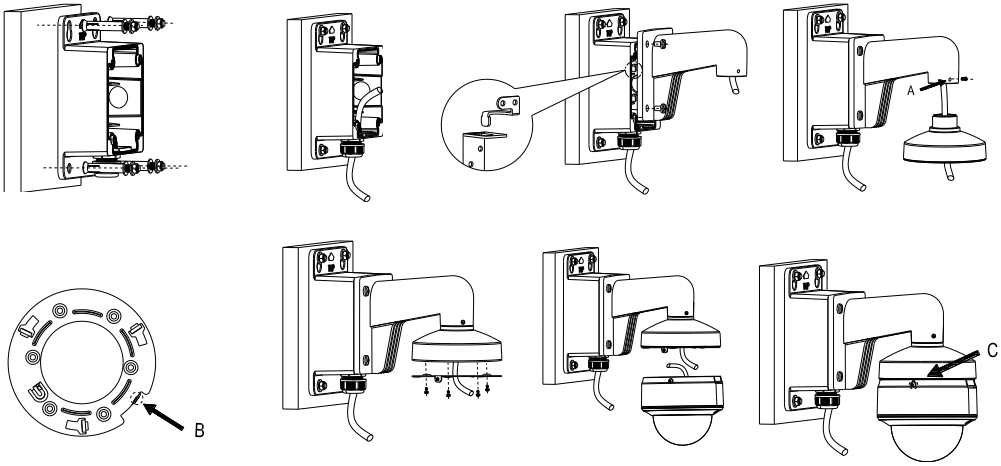

* Изображения и спецификации могут быть изменены без дополнительного уведомления.
* За подробной информацией обращайтесь к вашему персональному менеджеру.