КРОНШТЕЙН

DS-1273ZJ-160

Спецификации

	DS-1273ZJ-160
Материал	Алюминиевый сплав
Цвет	Белый
Монтаж	Крепление на стену
Вес	845 гр.
Размеры	160×183.5x243мм

* Изображения и спецификации могут быть изменены без дополнительного уведомления.
* За подробной информацией обращайтесь к вашему персональному менеджеру.

- Кронштейн для купольных камер;
- Кронштейн должен быть установлен на плоскую поверхность стены;
- Стена, на которую устанавливается кронштейн, должна выдерживать вес предполагаемой камеры и кронштейна в троекратном размере;
- Максимальная грузоподъёмность кронштейна – 4.5кг

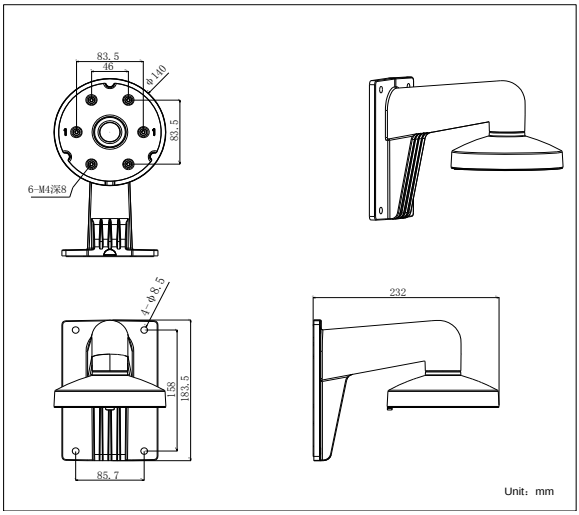

* Изображения и спецификации могут быть изменены без дополнительного уведомления.
* За подробной информацией обращайтесь к вашему персональному менеджеру.